PORTES · PUERTAS · DOORS
Ferroflex

A·D·S AUTOMATIC DOOR SPECIALISTS
Puertas & Portones Automáticos, S.A. de C.V
¡Nuestra pasión es la Solución!....

»PUERTA RAPIDA ENROLLABLE AUTOREPARABLE MARCA FERROFLEX MOD. RS.

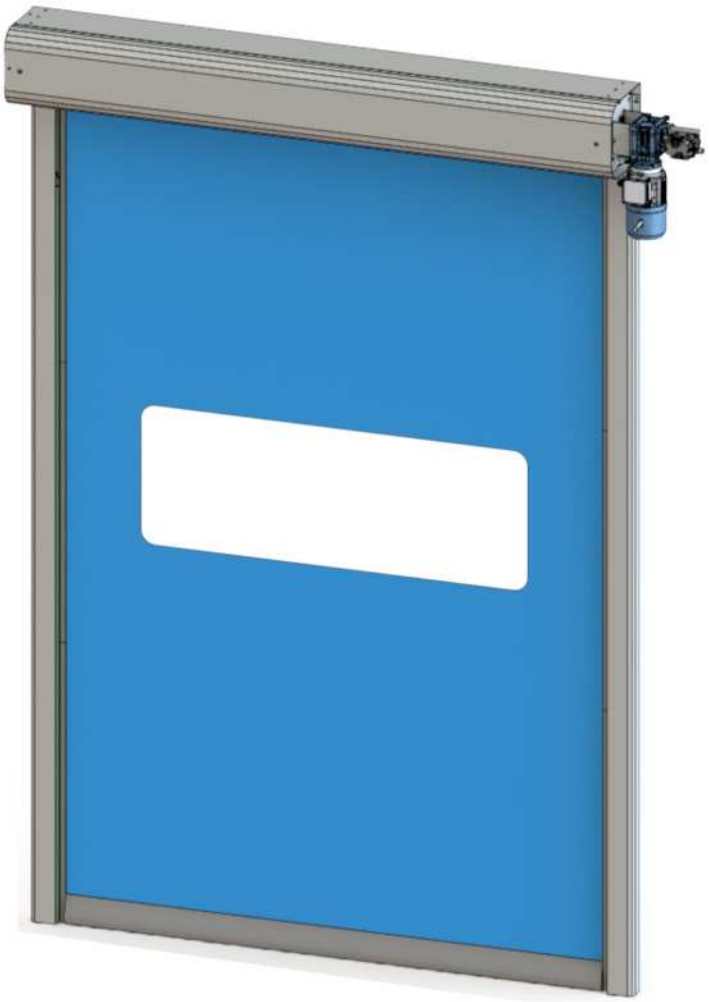

MANUAL DE INSTALACION

Descargar en pdf
Versión Digital.

(229) 461-7028
portonesautomaticos@adsver.com.mx
portonesautomaticos@prodigy.net.mx

RESIDENCIAL COMERCIAL INDUSTRIAL

MEMBER IDA International Door Association

V09.21

Manual de instrucciones
KIT Puerta Autorreparable RS

ferroflex
industrial access

Índice

1. Descripción de los símbolos 4
2. Utilización: Usos previstos y usos que deben evitarse 4
3. Montaje, desmontaje y almacenamiento 5
3.1 Dimensiones 5
3.2 Descarga de material 5
3.1.1 Dimensiones de la caja de madera según la puerta 5
3.1.2 Dimensiones de la puerta montada 5
3.3 Inspección de la entrega de material 6
4. Montaje 7
4.1 Corte de elementos 7

1. Descripción de los símbolos

Los símbolos que aparecen en el presente manual y/o en la propia máquina son los siguientes:	
	Peligro de contacto eléctrico. No debe manipular el interior de la máquina si no ha desconectado antes la alimentación eléctrica de la misma.
	Peligro indeterminado. Una manipulación inadecuada puede provocar daños a la persona, así como en la máquina.
	Nota importante. Cumplir estrictamente la indicación que acompaña a este símbolo.

2. Utilización: Usos previstos y usos que deben evitarse

- No modificar la puerta así como ninguno de sus componentes si no está indicado en este manual.
- No utilizar otros recambios que no sean los originales proporcionados por el fabricante.
- Evitar en lo posible realizar el montaje sobre superficies que puedan dar estéticamente los elementos.
- Si en algún caso la lona debiera ser desenrollada mantener esta enrollada y lo mas recta posible para evitar deformaciones.
- Mantener el cuadro en un lugar seco y libre de partículas que puedan ocasionar un mal funcionamiento de este.

RESUMEN

Descripción	Puerta AUTORREPARABLE RS
Sentido de abertura	Vertical
Aplicación	Huecos exteriores e interiores máximo Clase 2
Dimensiones	Ancho máximo: 4000mm / Alto máximo: 4000mm
Velocidad de apertura	De 0.8 m/s Hasta 2m/s
Velocidad de cierre	De 0.8 m/s Hasta 2m/s
Montaje	En interior y exterior
Motorización	Eléctrica 230V III
Alimentación	230V I
Potencia del motor	0.75CV
Cuadro eléctrico	ELK-CI02
Protección del motor	Variador de Frecuencia
Guías laterales	Acero lacado
Telón	Lona de PVC en poliéster de 900gr/m2
Dimensiones	Ver plano adjunto
Fijación estructura	Ver plano adjunto

El fabricante, se reserva el derecho a cualquier modificación técnica, siempre que no desvirtúe la normativa europea en 13241-1:2003, de obligado cumplimiento.

3. Montaje, desmontaje y almacenamiento

3.1 Dimensiones

3.1.1 Dimensiones de la caja de madera según la puerta

Como regla general, la jaula de la puerta autorreparable será de 600mm (ancho) x 600mm (alto) x 4500mm (largo). El embalaje puede variar según convenga al fabricante.

La jaula de madera se debe colocar horizontalmente y no se debe abrir hasta el momento del montaje. La jaula se debe proteger de cualquier golpe.

3.2 Dimensiones de la puerta

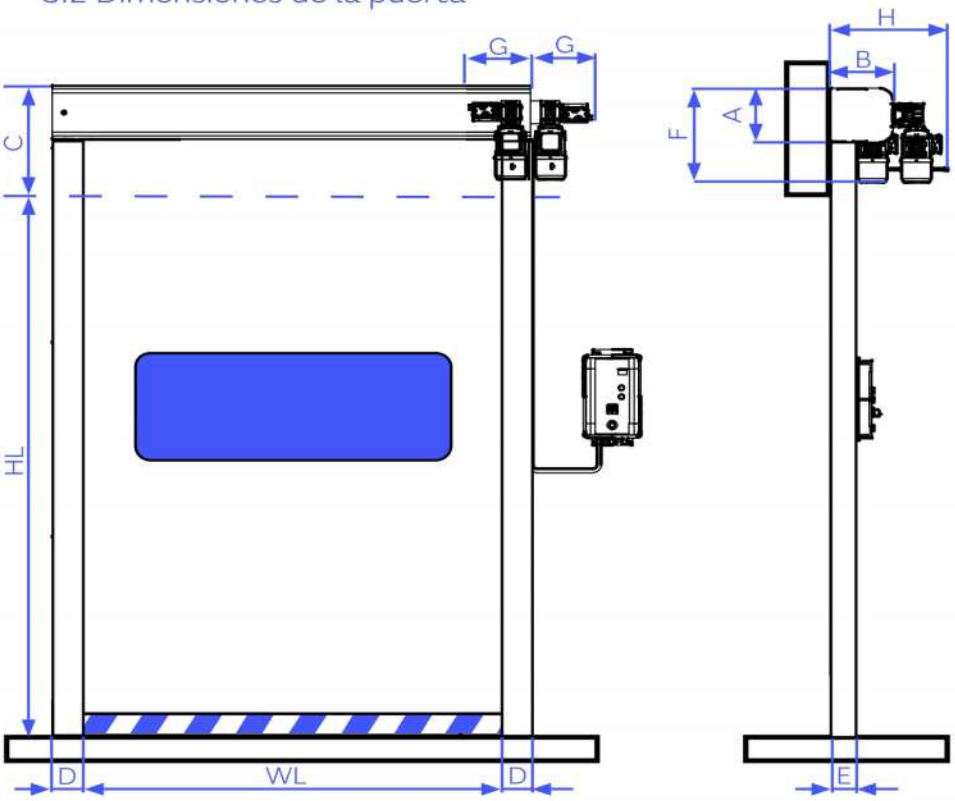

A	B
275 mm	285 mm
C	**D**
480 mm	100 mm
E	**F**
60 mm	400 mm
G	**H**
380 mm	700 mm

HL	Altura útil
WL	Ancho útil

3.2 Descarga de material

- En el momento de la descarga del material hacia el puesto de montaje, respete las prescripciones de seguridad pública. Hay que velar por que la puerta no vuelque ni resbale.
- Los diferentes componentes de la puerta no deben ser sacados de la jaula de madera si no están en la zona de montaje.
- Elevar siempre el material por el centro de gravedad para evitar vuelcos.

3.3 Inspección de la entrega de material

La puerta se suministra desmontada, dentro de una jaula de madera y se compone de los siguientes artículos:

EMBALAJE 1	
Cobertor superior delantero	1
Cobertor superior trasero	1
Guía lateral con protector	2
Rodillo superior	1
Pack barrera de fotocélulas	1
Pack Fotocélula superior	1
Canaletas cableado	2

EMBALAJE 2	
Motorreductor y encoder	1
Eje soporte	1
Eje transmisión lateral	1
Pack pletinas laterales + rodamientos	1
Cuadro de maniobras cableado	1
Pack tornillería de ensamblaje	1
Pack tornillería de montaje	1

4. Montaje

4.1 Corte de elementos

A partir de las medidas útiles de la puerta a montar deberán adaptarse los perfiles y por lo tanto cortarlos a medida. Las medidas de corte siempre serán en base a las medidas útiles de la puerta (**AL** y **HL**).

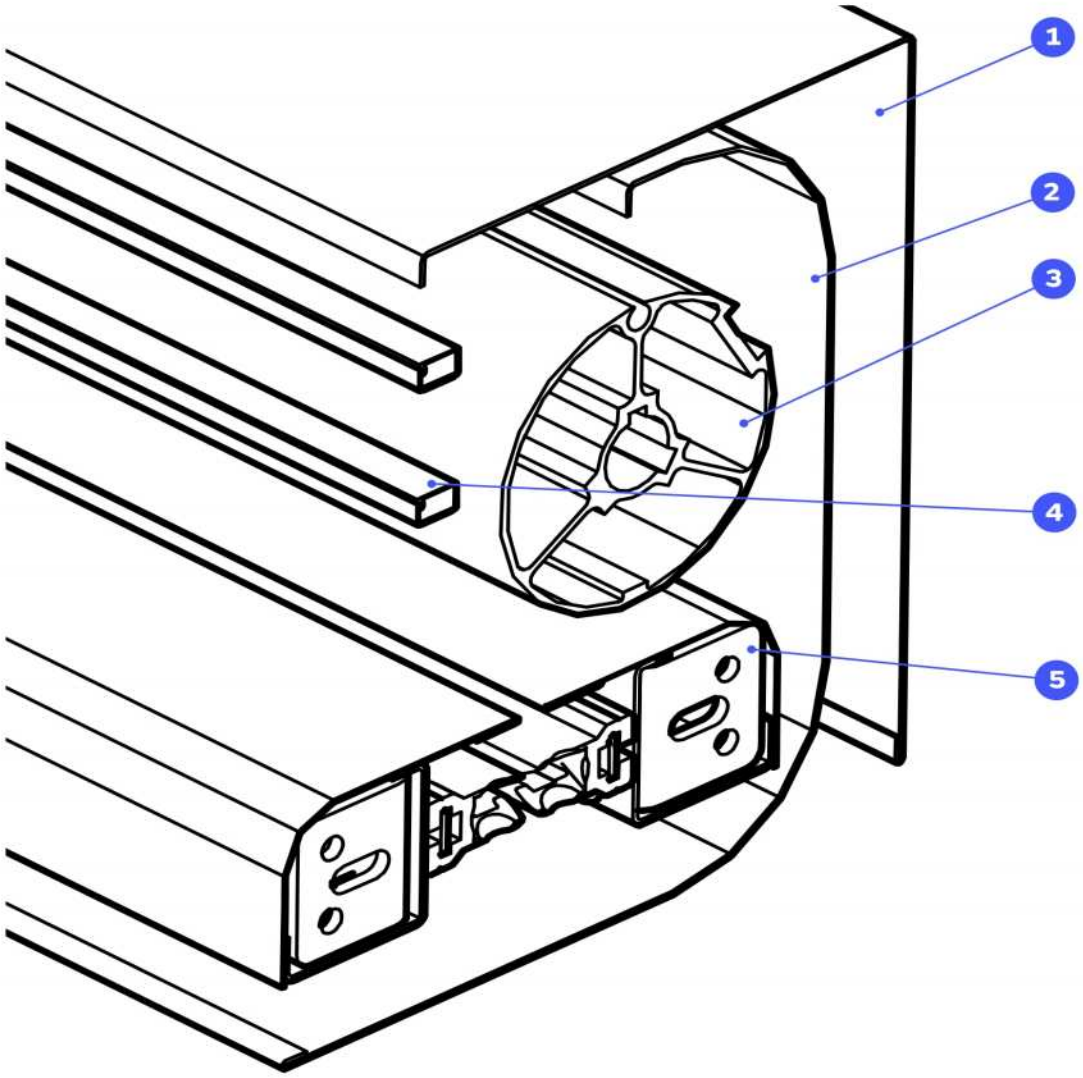

Número	Código	Descripción	Formula de corte
1	P11411	Cubre trasero	Ancho Luz + 200mm
2	P11412	Cubre delantero	Ancho luz + 200mm
3	P11670	Rodillo superior	Ancho luz - 15mm
4	P11443	Canaletas	Ancho luz - 60mm
5	A09348	Guías laterales	Alto luz + 200mm

4.2 Montaje de elementos

A

Presentar las pletinas laterales al cubre trasero de forma que la ala exterior quede enrasada con el perfil cubre trasero. Marcar los 7 taladros en el perfil cubre trasero y taladrar con una broca de 5mm. Poner los remaches de 4.8x12 y remachar.

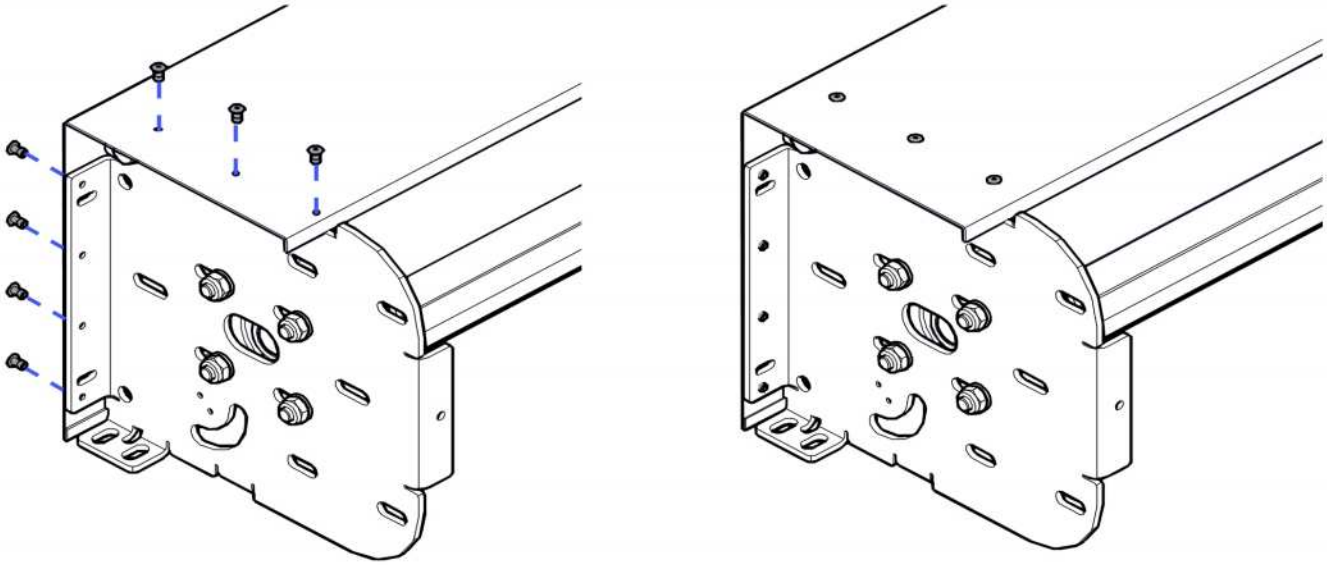

B

Cortar la canaleta a la medida indicada y colocar centrada al perfil trasero. Poner 3 remaches para fijar de forma mas firme. Insertar por este canal el **cable de sincronización** entre barreras (es el cable con los dos terminales de color negro) así como el terminal de sincronización de las fotocélulas de botón.

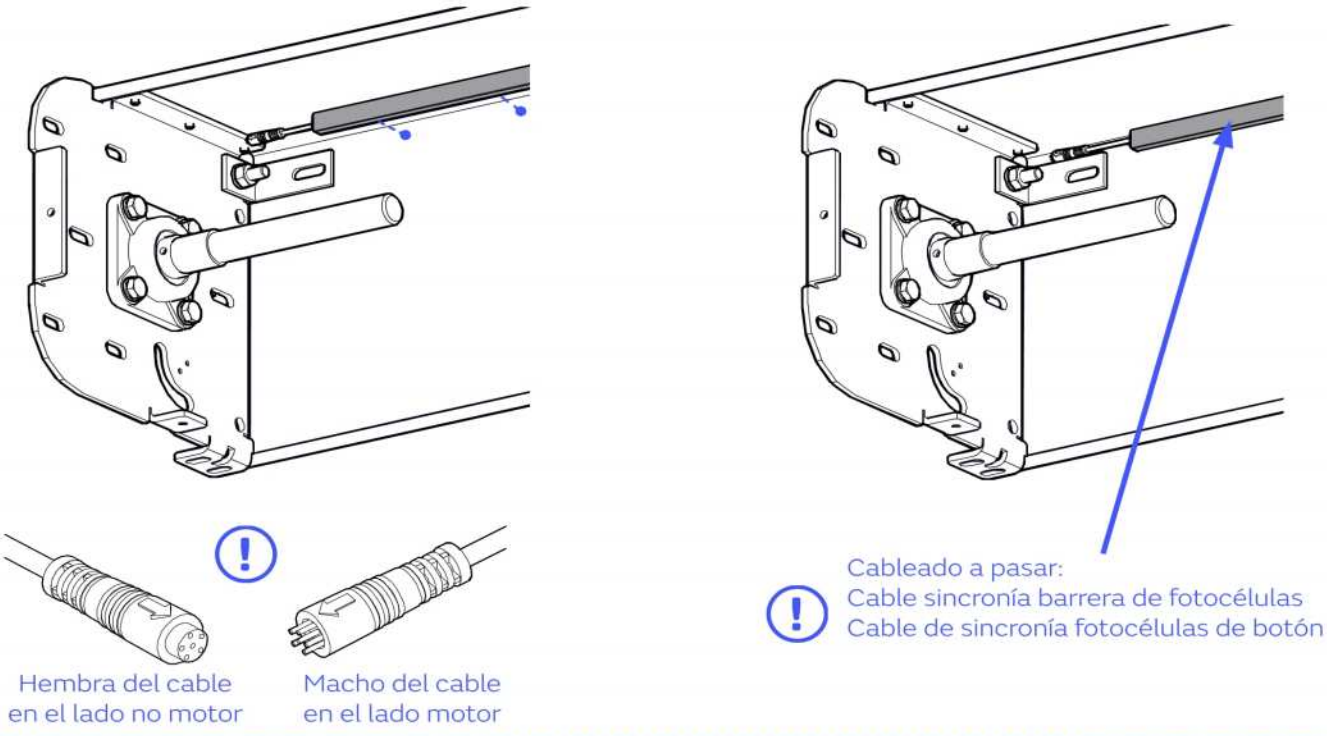

C

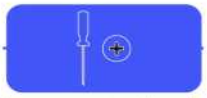

Insertar la lona utilizando la ranura del perfil. Una vez centrada en el rodillo impedir su desplazamiento lateral mediante el tornillo suministrado. Enrollar la lona.

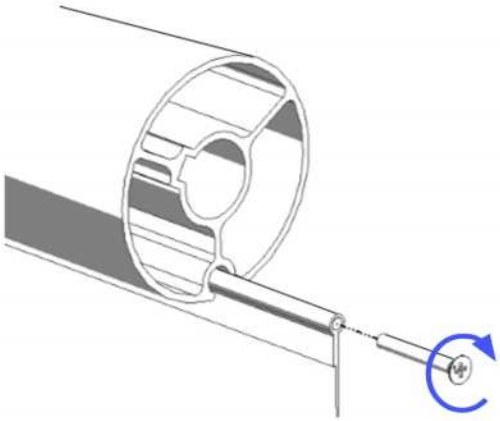

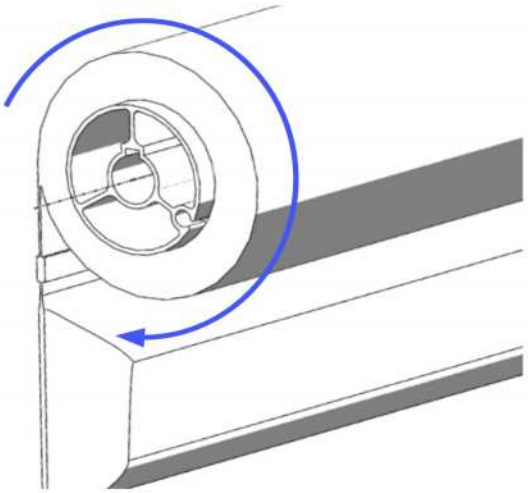

D

Insertar los ejes en el rodillo, el eje que posee las chavetas es el eje del motor. Para ello desmontar los rodamientos de las pletinas para una mayor comodidad.

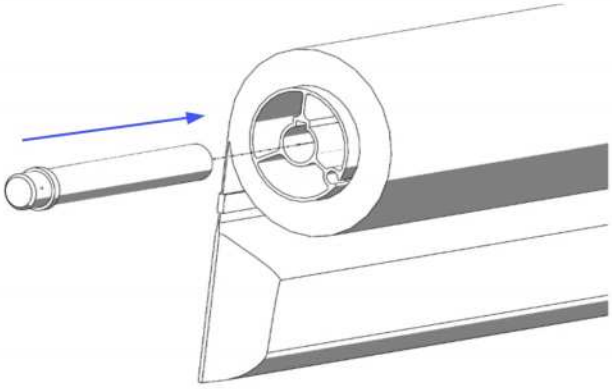

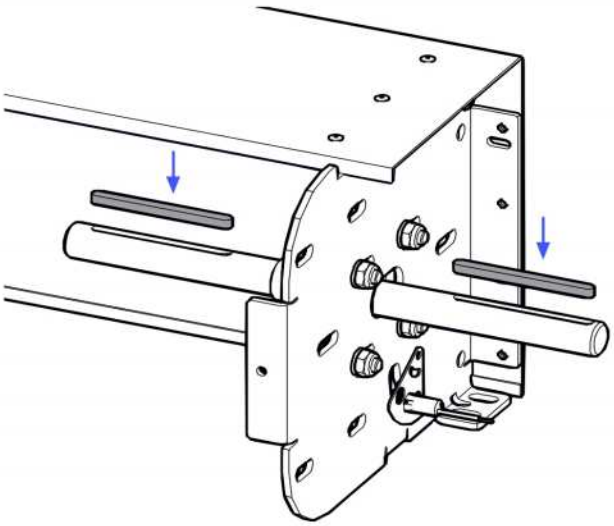

E

Fijar con 4 tornillos M10 x 30 mm de cabeza hexagonal con arandela.

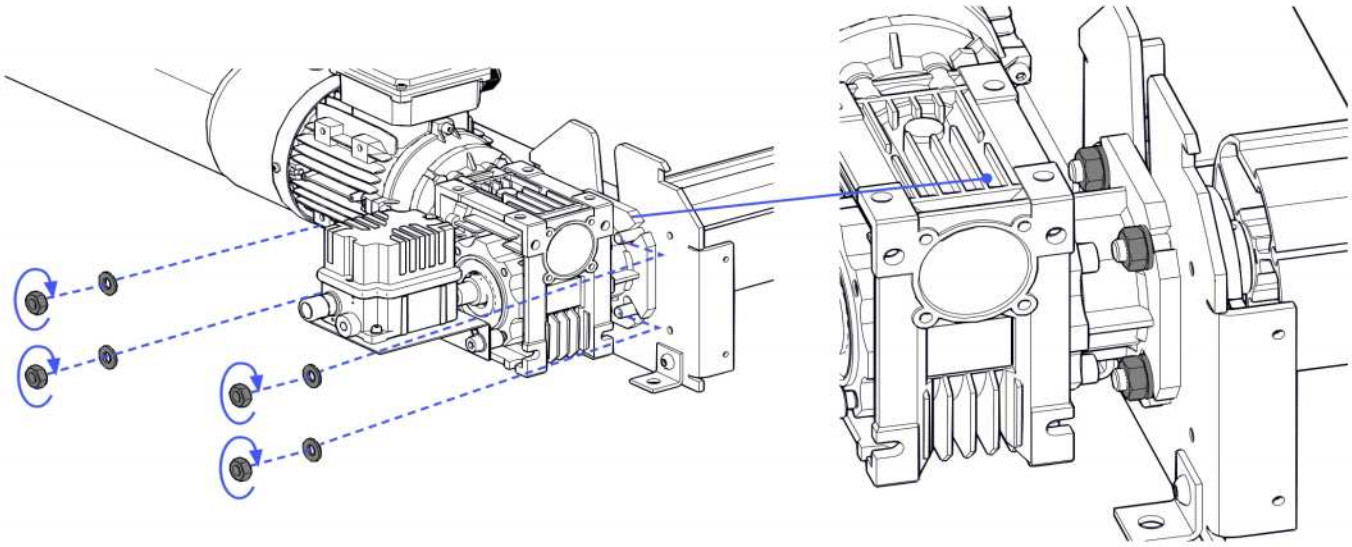

F

Si el encoder no viene conectado al motor este será ensamblado de la siguiente manera.

Dependiendo del tipo de puerta se coloca el eje del encoder dentro de la hendidura del eje del motor y se colocan dos prisioneros para que quede bien sujeto o bien se coloca la pieza (Imagen A) de ajuste para sincronizar el motor con el encoder.

Una vez colocado se comprueba que está bien sujeto y que rota sin dificultad.

Ya comprobada la correcta colocación se procederá a sujetar el encoder al motor mediante tornillos Allen de M8 y unos distanciadores suministrados por el fabricante.

Imagen A

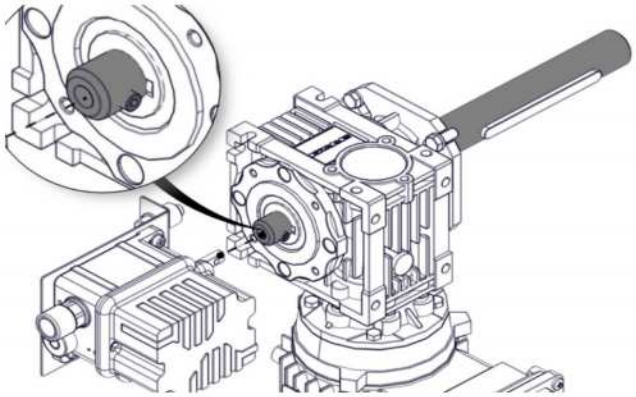

Eje directo a Encoder

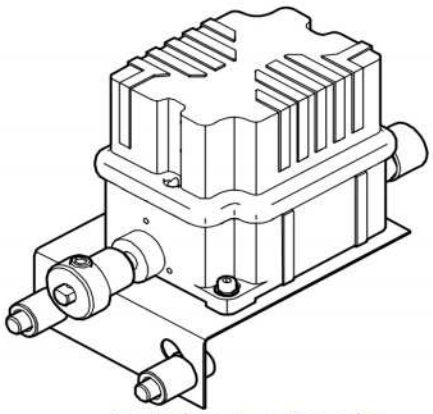

Eje indirecto a Encoder

¡Nota Importante!
En el caso en el que el encoder no venga montado de fábrica se procederá a montarlo siguiendo este esquema:

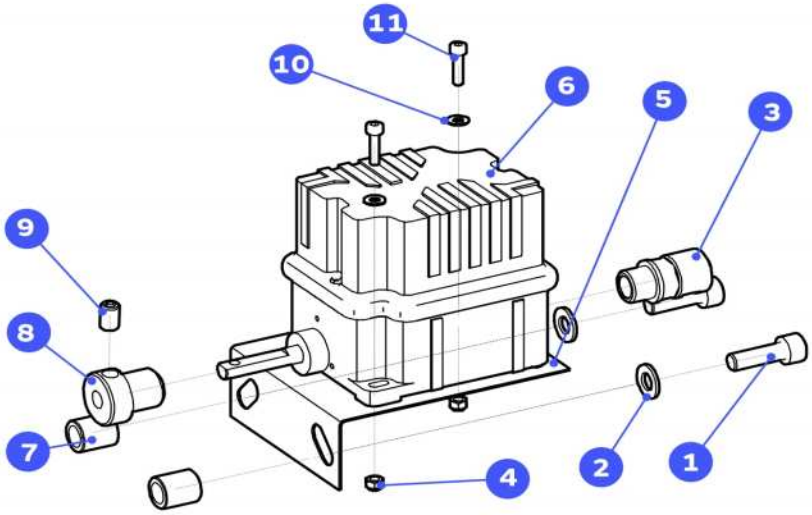

Num.	Descripción	UD.
1	Tornillo DIN912 M8x25	2
2	Arandela DIN125A M8	2
3	Racor PG9	1
4	Tuerca DIN985 M4	2
5	Soporte Encoder	1
6	Encoder	1
7	Casquillo distancial	2
8	Tetón	1
9	Espárrago DIN916 M8x12	1
10	Arandela DIN125A M4	2
11	Tornillo DIN912 M4x16	2

G

Agujerear el cobertor delantero utilizando la pletina lateral de plantilla. Utilizar broca de 9mm. Y poner los tornillos correspondientes. Acoplar el cobertor al resto de la estructura mediante los tornillos suministrados. Esta pieza puede sufrir algún daño al elevar la puerta en el hueco así que se recomienda no colocarla hasta el final de la obra.

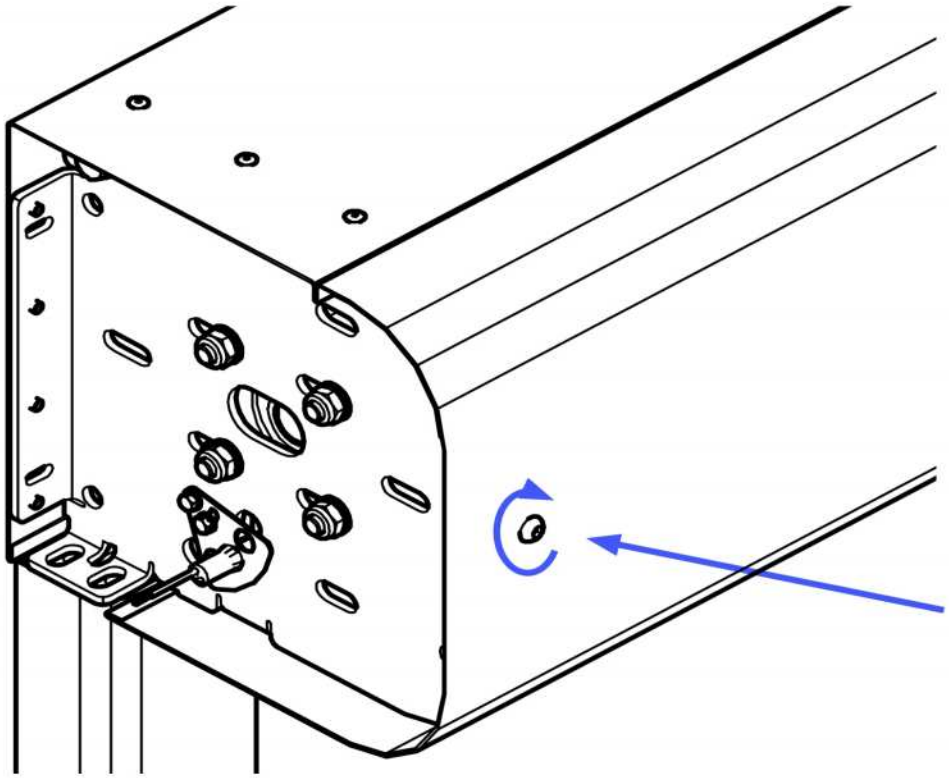

H

Retirar el soporte de fotocélula e instalar las fotocélulas de botón. El receptor en el mismo lado que el motor. Pasar el cable del Emisor a través de la canaleta junto al cable de sincronización de la barrera.

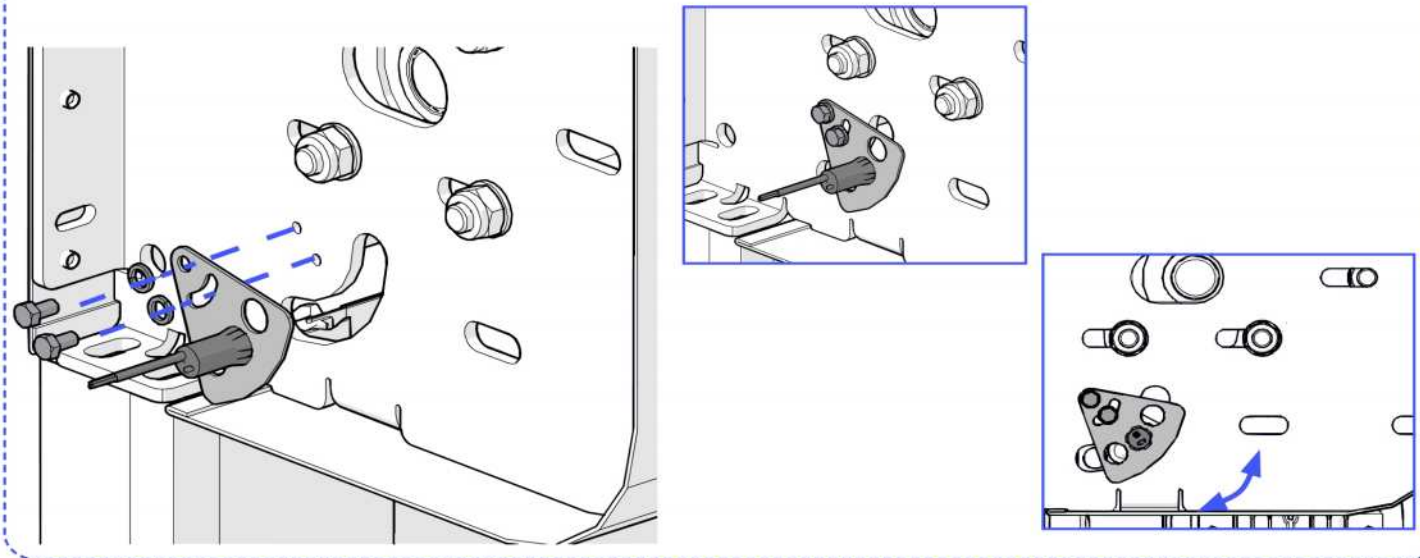

I

Cortar las guías a la medida indicada por la parte que no tiene la entrada las guías verdes. (Parte inferior).

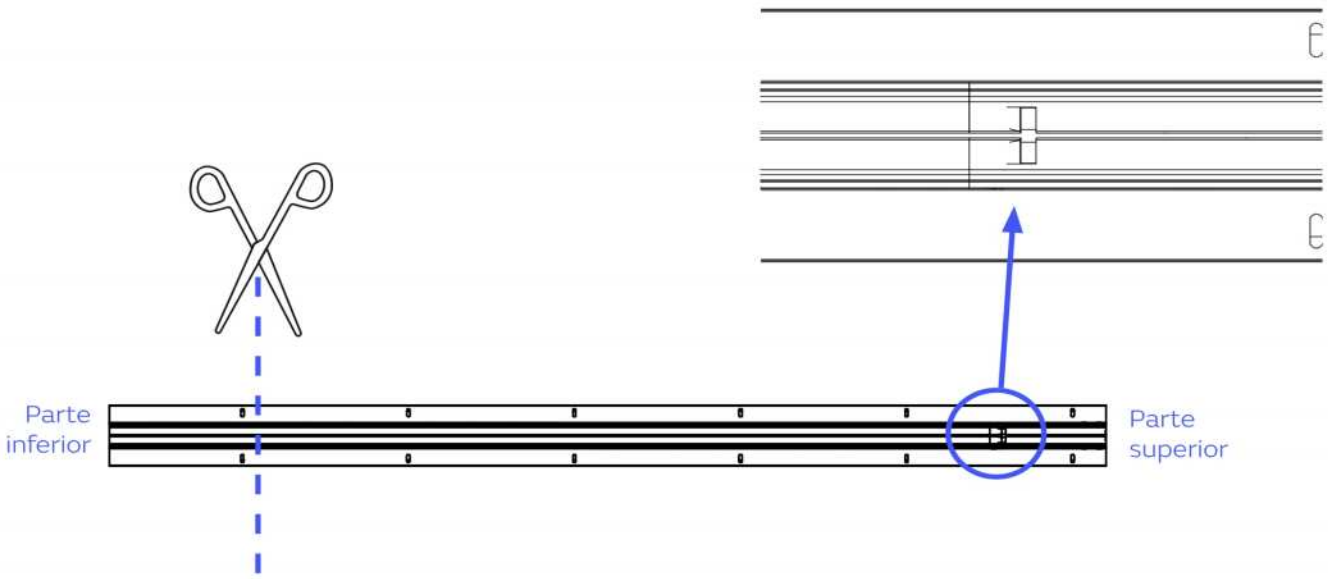

J

- Elevar 30mm del la parte inferior
- Colocar la barrera en el interior de la guía, al lado de la guía verde y atornillar utilizando los tornillos suministrados.
- Colocar la otra barrera en el lado contrario de la otra guía de forma que las barreras queden cruzadas una vez instaladas.
- Taladrar un agujero en la guía para poder pasar los cables de la barrera hacia el interior de esta.
- La barrera de dos cables (Receptor) siempre va ubicada en el lado del cuadro y el motor.

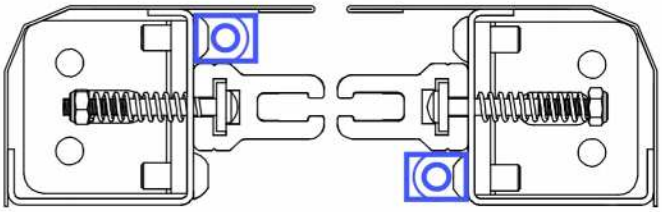

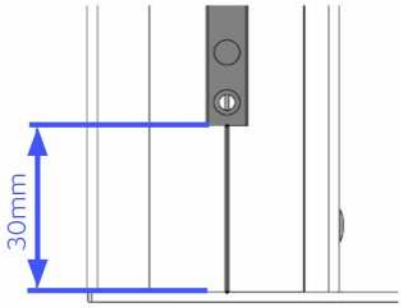

K

Insertar la banda de arena en el faldón teniendo la precaución de distribuir el peso de esta uniformemente. Si la lona es demasiado ancha insertar las bandas suficientes para llenar todo el ancho útil. Una vez se han colocado las bandas se deben sellar los bordes de los extremos ya sea utilizando un fluido adhesivo o alguna solución de termosoldado.

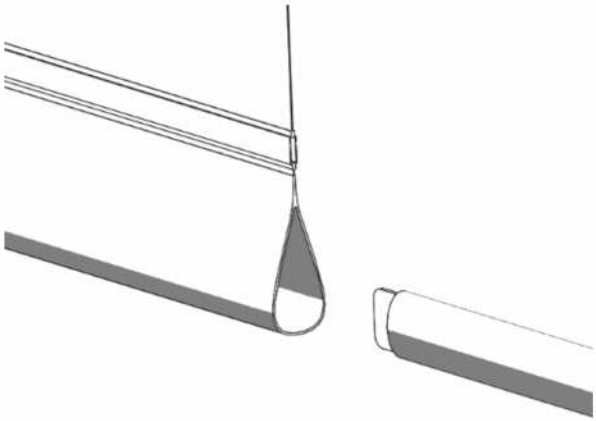

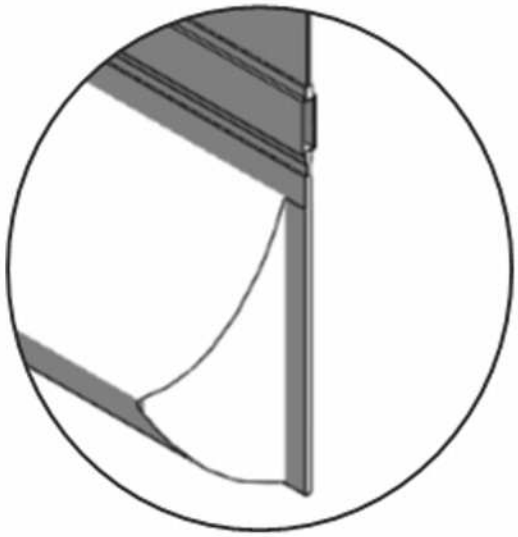

»PUERTA RAPIDA ENROLLABLE AUTOREPARABLE MARCA FERROFLEX MOD. RS.

A·D·S AUTOMATIC DOOR SPECIALISTS

Puertas & Portones Automáticos, S.A. de C.V.

¡Nuestra pasión es la Solución!....

V09.21